CASQUILHO DUPLO MM

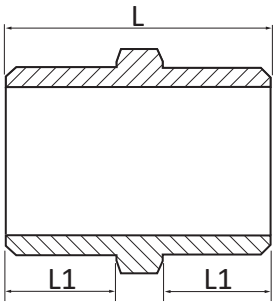

CÓDIGO	DESCRIÇÃO	L (mm)	L1 (mm)
44.CM02	CASQUILHO DUPLO M/M 1/8" LATÃO	19,5	8,0
44.CM04	CASQUILHO DUPLO M/M 1/4" LATÃO	21,0	8,5
44.CM06	CASQUILHO DUPLO M/M 3/8" LATÃO	22,5	9,0
44.CM08	CASQUILHO DUPLO M/M 1/2" LATÃO	25,5	10,5
44.CM12	CASQUILHO DUPLO M/M 3/4" LATÃO	29,0	12,0
44.CM16	CASQUILHO DUPLO M/M 1" LATÃO	31,5	13,0
44.CM20	CASQUILHO DUPLO M/M 1.1/4" LATÃO	35,5	15,0
44.CM24	CASQUILHO DUPLO M/M 1.1/2" LATÃO	39,0	16,5
44.CM32	CASQUILHO DUPLO M/M 2" LATÃO	45,0	19,0
44.CM40	CASQUILHO DUPLO M/M 2.1/2" LATÃO	58,0	25,0
44.CM48	CASQUILHO DUPLO M/M 3" LATÃO	63,0	27,0
44.CM64	CASQUILHO DUPLO M/M 4" LATÃO	81,0	35,0

CASQUILHO MM REDUÇÃO

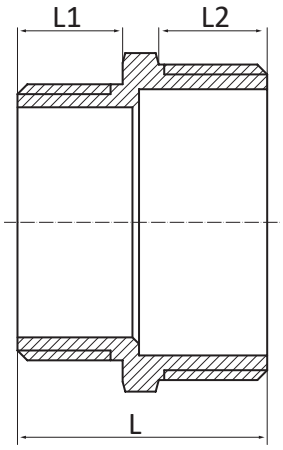

CÓDIGO	DESCRIÇÃO	L (mm)	L1 (mm)	L2 (mm)
44.CR0402	CASQ. M/M REDUÇÃO 1/4" x 1/8" LATÃO	20,5	8,0	8,5
44.CR0602	CASQ. M/M REDUÇÃO 3/8" x 1/8" LATÃO	21,0	7,5	9,0
44.CR0604	CASQ. M/M REDUÇÃO 3/8" x 1/4" LATÃO	21,0	7,5	9,0
44.CR0804	CASQ. M/M REDUÇÃO 1/2" x 1/4" LATÃO	23,0	7,5	9,0
44.CR0806	CASQ. M/M REDUÇÃO 1/2" x 3/8" LATÃO	24,5	9,0	10,0
44.CR1208	CASQ. M/M REDUÇÃO 3/4" x 1/2" LATÃO	29,0	11,5	12,5
44.CR1608	CASQ. M/M REDUÇÃO 1" x 1/2" LATÃO	30,0	11,5	14,0
44.CR1612	CASQ. M/M REDUÇÃO 1" x 3/4" LATÃO	31,0	12,0	14,0

44.CR2012	CASQ. M/M REDUÇÃO 1.1/4" x 3/4" LATÃO	34,5	13,0	16,0
44.CR2016	CASQ. M/M REDUÇÃO 1.1/4" x 1" LATÃO	35,0	13,5	16,0
44.CR2412	CASQ. M/M REDUÇÃO 1.1/2" x 3/4" LATÃO	35,0	13,0	16,5
44.CR2416	CASQ. M/M REDUÇÃO 1.1/2" x 1" LATÃO	35,0	13,0	16,5
44.CR2420	CASQ. M/M REDUÇÃO 1.1/2" x 1.1/4" LATÃO	38,0	16,0	16,5
44.CR3216	CASQ. M/M REDUÇÃO 2" x 1" LATÃO	40,0	14,0	20,0
44.CR3220	CASQ. M/M REDUÇÃO 2" x 1.1/4" LATÃO	42,0	16,0	20,0
44.CR3224	CASQ. M/M REDUÇÃO 2" x 1.1/2" LATÃO	42,5	16,5	20,0
	CASQ. M/M REDUÇÃO 2.1/2" x 2" LATÃO	54,0	20,0	25,0
	CASQ. M/M REDUÇÃO 3" x 2" LATÃO	57,0	20,0	27,0
	CASQ. M/M REDUÇÃO 3" x 2.1/2" LATÃO	62,0	25,0	27,0

CANHÃO M

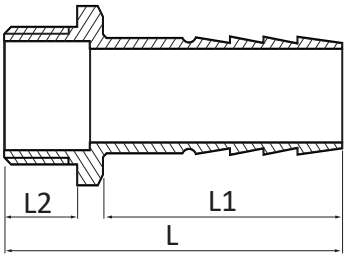

CÓDIGO	DESCRIÇÃO	L (mm)	L1 (mm)	L2 (mm)
44.EM0612	CANHÃO M 3/8" T-12mm	41,0	28,5	8,5
44.EM1408	CANHÃO M 1/2" T-14mm	47,0	32,0	10,5
44.EM1220	CANHÃO M 3/4" T-20mm	54,0	38,5	11,5
44.EM1225	CANHÃO M 3/4” T-25mm	55,5	39,0	11,5
44.EM1620	CANHÃO M 1" T-20mm	55,5	38,5	12,0
44.EM1625	CANHÃO M 1" T-25mm	56,0	39,0	12,0
44.EM1630	CANHÃO M 1" T-30mm	56,0	39,0	12,0
44.EM2035	CANHÃO M 1.1/4" T-35mm	66,0	43,5	16,0
44.EM2040	CANHÃO M 1.1/4” T-40mm	69,5	47,0	16,0
44.EM2445	CANHÃO M 1.1/2" T-45mm	76,0	50,5	19,5
44.EM3250	CANHÃO M 2" T-50mm	84,0	53,0	24,0
44.EM3260	CANHÃO M 2" T-60mm	90,0	59,0	24,0

JOELHO F/F

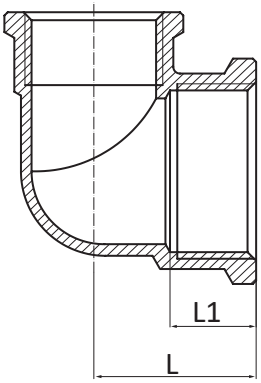

CÓDIGO	DESCRIÇÃO	L (mm)	L1 (mm)
44.LF06	JOELHO F/F 3/8" LATÃO	17,0	9,0
44.LF08	JOELHO F/F 1/2" LATÃO	21,0	11,0
44.LF12	JOELHO F/F 3/4" LATÃO	24,5	13,5
44.LF16	JOELHO F/F 1" LATÃO	26,5	14,0
44.LF20	JOELHO F/F 1.1/4" LATÃO	33,0	16,0
44.LF24	JOELHO F/F 1.1/2" LATÃO	37,0	16,0
44.LF32	JOELHO F/F 2" LATÃO	50,0	22,0
44.LF40	JOELHO F/F 2.1/2" LATÃO	65,0	27,0
44.LF48	JOELHO F/F 3" LATÃO	77,0	27,0
44.LF64	JOELHO F/F 4" LATÃO	95,0	36,0

JOELHO M/F

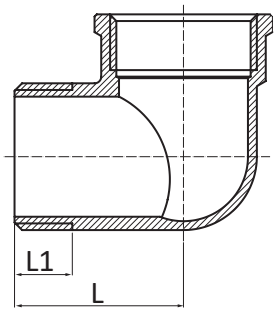

CÓDIGO	DESCRIÇÃO	L (mm)	L1 (mm)
44.LFM06	JOELHO M/F 3/8" LATÃO	24,5	9,0
44.LFM08	JOELHO M/F 1/2" LATÃO	29,0	10,5
44.LFM12	JOELHO M/F 3/4" LATÃO	33,5	12,5
44.LFM16	JOELHO M/F 1" LATÃO	38,0	13,0
44.LFM20	JOELHO M/F 1.1/4" LATÃO	45,0	15,0
44.LFM24	JOELHO M/F 1.1/2" LATÃO	48,0	16,0
44.LFM32	JOELHO M/F 2" LATÃO	62,0	19,0
44.LFM40	JOELHO M/F 2.1/2" LATÃO	77,0	24,0
44.LFM48	JOELHO M/F 3” LATÃO	86,5	27,0

JOELHO M/F 45º

CÓDIGO	DESCRIÇÃO
44.LFM45.16	JOELHO SIMPLES 45° M/F 1"LATÃO
44.LFM45.20	JOELHO SIMPLES 45° M/F 1.1/4"LATÃO
44.LFM45.08	JOELHO SIMPLES 45° M/F 1/2"LATÃO
44.LFM45.04	JOELHO SIMPLES 45° M/F 1/4"LATÃO
44.LFM45.02	JOELHO SIMPLES 45° M/F 1/8"LATÃO
44.LFM45.20	JOELHO SIMPLES 45° M/F 2"LATÃO
44.LFM45.12	JOELHO SIMPLES 45° M/F 3/4"LATÃO
44.LFM45.06	JOELHO SIMPLES 45° M/F 3/8"LATÃO

CASQUILHO M/F REDUÇÃO

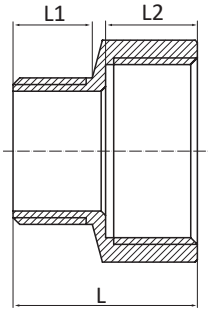

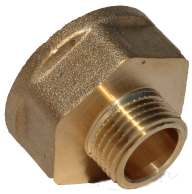

CÓDIGO	DESCRIÇÃO	L (mm)	L1 (mm)	L2 (mm)
44.PC0608	CASQ. M/F REDUÇÃO 3/8" x 1/2" LATÃO	21,5	8,5	11,0
44.PC0806	CASQ. M/F REDUÇÃO 1/2" x 3/8" LATÃO	21,5	11,0	8,5
44.PC0812	CASQ. M/F REDUÇÃO 1/2" x 3/4" LATÃO	25,0	11,0	12,0
44.PC0816	CASQ. M/F REDUÇÃO 1/2" x 1" LATÃO	28,0	11,0	13,5
44.PC0820	CASQ. M/F REDUÇÃO 1/2" x 1.1/4" LATÃO	30,0	11,0	16,0
44.PC1208	CASQ. M/F REDUÇÃO 3/4" x 1" LATÃO	29,0	12,0	14,5
44.PC1216	CASQ. M/F REDUÇÃO 3/4” x 1” LATÃO	29,0	12,0	14,5
44.PC1612	CASQ. M/F REDUÇÃO 1" x 3/4" LATÃO	27,0	13,0	12,0
44.PC1620	CASQ. M/F REDUÇÃO 1" x 1.1/4" LATÃO	32,0	13,0	16,0
44.PC1624	CASQ. M/F REDUÇÃO 1" x 11/2" LATÃO	34,0	13,0	17,0
	CASQ. M/F REDUÇÃO 1" x 2" LATÃO	38,0	13,0	19,5
	CASQ. M/F REDUÇÃO 1.1/4" x 1.1/2" LATÃO	36,0	16,0	17,0
44.PC2024	CASQ. M/F REDUÇÃO 1.1/4" x 2" LATÃO	40,0	16,0	19,5
44.PC2432	CASQ. M/F REDUÇÃO 1.1/2" x 2" LATÃO	40,5	17,0	19,5
44.PC3240	CASQ. M/F REDUÇÃO 2” x 21/2” LATÃO	49,0	19,0	25,5

CASQUILHO M/F

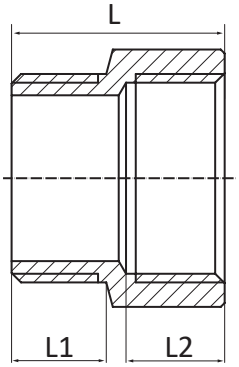

CÓDIGO	DESCRIÇÃO	L (mm)	L1 (mm)	L2 (mm)
44.PC0606	CASQ. M/F 3/8" LATÃO	18,5	8,5	9,0
44.PC0808	CASQ. M/F 1/2" LATÃO	22,5	10,5	11,0
44.PC1212	CASQ. M/F 3/4" LATÃO	26,5	12,0	12,5
44.PC1616	CASQ. M/F 1" LATÃO	30,5	13,0	15,0
44.PC2020	CASQ. M/F 11/4" LATÃO	33,0	15,0	16,0
44.PC2424	CASQUILHO M/F 11/2" LATÃO	35,0	15,5	17,0
44.PC3232	CASQ. M/F 2” LATÃO	42,5	19,5	20,0

UNIÃO F/F

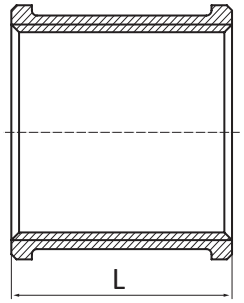

CÓDIGO	DESCRIÇÃO	L (mm)
44.PF06	UNIÃO F/F 3/8" LATÃO	25
44.PF08	UNIÃO F/F 1/2" LATÃO	30
44.PF12	UNIÃO F/F 3/4" LATÃO	34
44.PF16	UNIÃO F/F 1" LATÃO	36
44.PF20	UNIÃO F/F 1.1/4" LATÃO	43
44.PF24	UNIÃO F/F 1.1/2" LATÃO	53
44.PF32	UNIÃO F/F 2" LATÃO	65
44.PF40	UNIÃO F/F 2.1/2" LATÃO	68
44.PF48	UNIÃO F/F 3" LATÃO	70
44.PF64	UNIÃO F/F 4" LATÃO	80

UNIÃO REDUÇÃO F/F

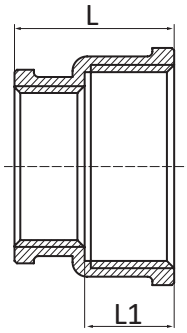

CÓDIGO	DESCRIÇÃO	L (mm)	L1 (mm)
44.PFR0806	UNIÃO REDUÇÃO F/F 1/2" x 3/8" LATÃO	21,5	13,0
44.PFR1208	UNIÃO REDUÇÃO F/F 3/4" x 1/2" LATÃO	26,0	16,0
44.PFR1608	UNIÃO REDUÇÃO F/F 1" x 1/2" LATÃO	28,0	16,0
44.PFR1612	UNIÃO REDUÇÃO F/F 1" x 3/4" LATÃO	29,0	16,0
44.PFR2016	UNIÃO REDUÇÃO F/F 1.1/4" x 1" LATÃO	33,0	18,5
44.PFR2416	UNIÃO REDUÇÃO F/F 1.1/2" x 1" LATÃO	33,0	19,5
44.PFR2420	UNIÃO REDUÇÃO F/F 1.1/2" x 1.1/4" LATÃO	35,0	19,5
44.PFR32 16	UNIÃO REDUÇÃO F/F 2" x 1" LATÃO	37,0	23,0
44.PFR3220	UNIÃO REDUÇÃO F/F 2" x 1.1/4" LATÃO	39,0	23,0
44.PFR3224	UNIÃO REDUÇÃO F/F 2" x 1.1/2" LATÃO	40,0	23,0

PORCA REDUÇÃO M/F

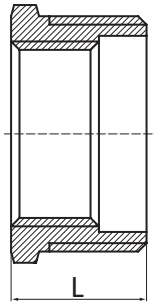

CÓDIGO	DESCRIÇÃO	L (mm)
44.RC0402	PORCA REDUÇÃO M/F 1/4" x 1/8" LATÃO	10,0
44.RC0602	PORCA REDUÇÃO M/F 3/8" x 1/8" LATÃO	13,0
44.RC0604	PORCA REDUÇÃO M/F 3/8" x 1/4" LATÃO	13,0
44.RC0804	PORCA REDUÇÃO M/F 1/2" x 1/4" LATÃO	14,5
44.RC0806	PORCA REDUÇÃO M/F 1/2" x 3/8" LATÃO	14,5
44.RC1206	PORCA REDUÇÃO M/F 3/4" x 3/8" LATÃO	15,0
44.RC1208	PORCA REDUÇÃO M/F 3/4" x 1/2" LATÃO	16,0
44.RC1608	PORCA REDUÇÃO M/F 1" x 1/2" LATÃO	17,5
44.RC1612	PORCA REDUÇÃO M/F 1" x 3/4" LATÃO	17,5
44.RC2008	PORCA REDUÇÃO M/F 1.1/4" x 1/2" LATÃO	19,5
44.RC2012	PORCA REDUÇÃO M/F 1.1/4" x 3/4" LATÃO	19,5

44.RC2016	PORCA REDUÇÃO M/F 1.1/4" x 1" LATÃO	19,5
44.RC2408	PORCA REDUÇÃO M/F 1.1/2” x 1/2” LATÃO	20,5
44.RC2412	PORCA REDUÇÃO M/F 1.1/2" x 3/4" LATÃO	20,5
44.RC2416	PORCA REDUÇÃO M/F 1.1/2" x 1" LATÃO	20,5
44.RC2420	PORCA REDUÇÃO M/F 1.1/2" x 1.1/4" LATÃO	20,5
44.RC3208	PORCA REDUÇÃO M/F 2" x 1/2" LATÃO	25,5
44.RC3212	PORCA REDUÇÃO M/F 2” x 3/4” LATÃO	25,5
44.RC3216	PORCA REDUÇÃO M/F 2" x 1" LATÃO	25,5
44.RC3220	PORCA REDUÇÃO M/F 2" x 1.1/4" LATÃO	25,5
44.RC3224	PORCA REDUÇÃO M/F 2" x 1.1/2" LATÃO	25,5
44.RC4016	PORCA REDUÇÃO M/F 2"1/2 x 1" LATÃO	
44.RC4020	PORCA REDUÇÃO M/F 2.1/2" x 1.1/4" LATÃO	28,0
44.RC4024	PORCA REDUÇÃO M/F 2"1/2 x 1.1/2" LATÃO	28,0
44.RC4032	PORCA REDUÇÃO M/F 2"1/2 x 2" LATÃO	28,0
44.RC4816	PORCA REDUÇÃO M/F 3" x 1" LATÃO	
44.RC4832	PORCA REDUÇÃO M/F 3" x 2" LATÃO	
44.RC4840	PORCA REDUÇÃO M/F 3" x 2.1/2" LATÃO	33,0
44.RC6432	PORCA REDUÇÃO M/F 4" x 2" LATÃO	44,0
44.RC6440	PORCA REDUÇÃO M/F 4" x 2.1/2" LATÃO	44,0
44.RC6448	PORCA REDUÇÃO M/F 4" x 3" LATÃO	44,0

JUNÇÃO S/CONICA

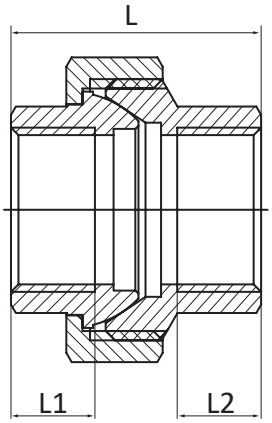

CÓDIGO	DESCRIÇÃO	L (mm)	L1 (mm)	L2 (mm)
44.SC08	JUNÇAO S/CONICA F/F 1/2" LATÃO	34,5	13,5	12,0
44.SC12	JUNÇAO S/CONICA F/F 3/4" LATÃO	40,0	14,5	15,0
44.SC16	JUNÇAO S/CONICA F/F 1" LATÃO	45,0	19,0	18,0
44.SC20	JUNÇAO S/CONICA F/F 1.1/4" LATÃO	51,5	20,5	19,0
44.SC24	JUNÇAO S/CONICA F/F 1.1/2" LATÃO	56,5	21,0	21,0
44.SC32	JUNÇAO S/CONICA F/F 2" LATÃO	68,5	24,5	24,5
44.SC40	JUNÇAO S/CONICA F/F 2.1/2" LATÃO	86,0	28,0	28,0
44.SC48	JUNÇAO S/CONICA F/F 3" LATÃO	33,0	33,0	33,0

JUNÇÃO S/CONICA M/F

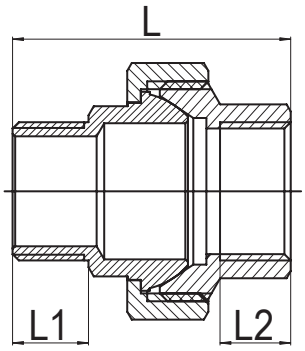

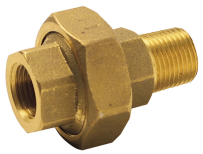

CÓDIGO	DESCRIÇÃO	L (mm)	L1 (mm)	L2 (mm)
44.SCM08	JUNÇAO S/CONICA M/F 1/2" LATÃO	46,5	13,0	12,0
44.SCM12	JUNÇAO S/CONICA M/F 3/4” LATÃO	52,0	14,5	15,0
44.SCM16	JUNÇAO S/CONICA M/F 1" LATÃO	57,5	17,0	18,0
44.SCM20	JUNÇAO S/CONICA M/F 1.1/4” LATÃO	64,5	17,5	19,0
44.SCM24	JUNÇAO S/CONICA M/F 1.1/2” LATÃO	73,5	19,5	21,0
44.SCM32	JUNÇAO S/CONICA M/F 2” LATÃO	82,5	24,0	24,5
44.SCM40	JUNÇAO S/CONICA M/F 2.1/2” LATÃO	118,0	32,0	28,0
44.SCM48	JUNÇAO S/CONICA M/F 3” LATÃO	128,0	32,0	33,0

TAMPÃO MACHO

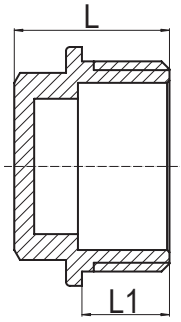

CÓDIGO	DESCRIÇÃO	L (mm)	L1 (mm)
44.TM02	TAMPAO MACHO 1/8" CAB. SEXT. LATÃO	13,7	7,0
44.TM04	TAMPAO MACHO 1/4" CAB. SEXT. LATÃO	13,5	7,0
44.TM06	TAMPAO MACHO 3/8" CAB. SEXT. LATÃO	14,0	7,0
44.TM08	TAMPAO MACHO 1/2" CAB. SEXT. LATÃO	17,0	9,0
44.TM12	TAMPAO MACHO 3/4" CAB. SEXT. LATÃO	19,5	11,0
44.TM16	TAMPAO MACHO 1" CAB. SEXT. LATÃO	21,5	11,5
44.TM20	TAMPAO MACHO 1.1/4" CAB. SEXT. LATÃO	25,5	12,5
44.TM24	TAMPAO MACHO 1.1/2" CAB. SEXT. LATÃO	28,5	13,0
44.TM32	TAMPAO MACHO 2" CAB. SEXT. LATÃO	34,5	17,0
44.TM40	TAMPAO MACHO 2.1/2" CAB.SEXT. LATÃO	39,5	20,0
44.TM48	TAMPAO MACHO 3" CAB. SEXT. LATÃO	46,5	24,0
44.TM64	TAMPAO MACHO 4" CAB.SEXT. LATÃO	55,5	28,0

TAMPÃO FEMEA

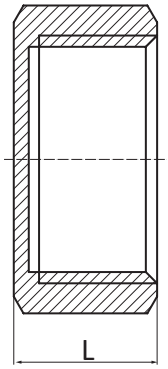

CÓDIGO	DESCRIÇÃO	L (mm)
44.TPF04	TAMPAO FEMEA 1/4" SEXT. LATÃO	10,0
44.TPF06	TAMPAO FEMEA 3/8" SEXT. LATÃO	10,5
44.TPF08	TAMPAO FEMEA 1/2" SEXT. LATÃO	12,0
44.TPF12	TAMPAO FEMEA 3/4" SEXT. LATÃO	13,5
44.TPF16	TAMPAO FEMEA 1" SEXT. LATÃO	15,0
44.TPF20	TAMPAO FEMEA 1.1/4" SEXT. LATÃO	15,0
44.TPF24	TAMPAO FEMEA 1.1/2" SEXT. LATÃO	16,0
44.TPF32	TAMPAO FEMEA 2" SEXT. LATÃO	19,0

T REDUÇÃO

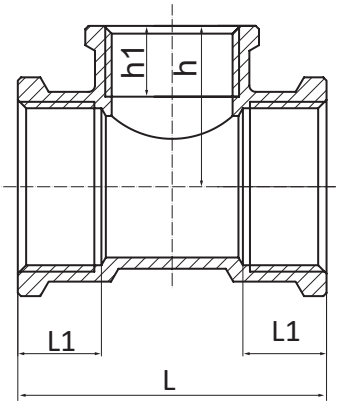

VER E-MAIL

CÓDIGO	DESCRIÇÃO	L (mm)	L1 (mm)	H (mm)	H1 (mm)
44.TR1208	T REDUÇÃO 3/4" x 1/2" LATÃO	48	13	25	11
44.TR1608	T REDUÇÃO 1" x 1/2" LATÃO	52	14	27,5	11
44.TR1612	T REDUÇÃO 1" x 3/4" LATÃO	57	14	30	13
44.TR2008	T REDUÇÃO 1.1/4" x 1/2 x 1.1/4" LATÃO	56	16	32	11
44.TR2012	T REDUÇÃO 1.1/4" x 3/4 x 1.1/4" LATÃO	61	16	34	13
44.TR2016	T REDUÇÃO 1.1/4" x 1 x 1.1/4" LATÃO	66	16	34,5	14
44.TR2408	T REDUÇÃO 1.1/2" x 1/2 x 1.1/2" LATÃO	59	16	34,5	11
44.TR2412	T REDUÇÃO 1.1/2" x 1" LATÃO	66	16	38	14
44.TR2416	T REDUÇÃO 1.1/2" x 1.1/4" LATÃO	74	16	41	15
44.TR2420	T REDUÇÃO 2" x 1.1/4" LATÃO	85	21	46	16
44.TR3208	T REDUÇÃO 2" x 1.1/2" LATÃO	92	21	46	17

44.TR3212	T REDUÇÃO 2” x 3/4” x 2” LATÃO	69	21	44	13
44.TR3216	T REDUÇÃO 2” x 1” x 2” LATÃO	78	21	44	15
44.TR3220	T REDUÇÃO 2” x 1.1/4” x 2” LATÃO	85	21	46	16
44.TR3224	T REDUÇÃO 2” x 1.1/2” x 2” LATÃO	92	21	46	17

T SIMPLES

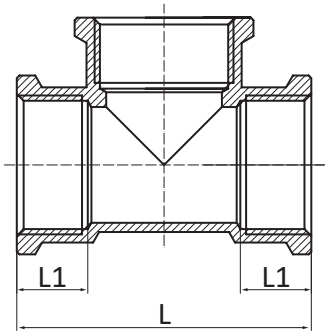

CÓDIGO	DESCRIÇÃO	L (mm)	L1 (mm)
44.TF06	T SIMPLES 3/8” LATÃO	35	8,5
44.TF08	T SIMPLES 1/2” LATÃO	44	11,0
44.TF12	T SIMPLES 3/4” LATÃO	56	13,5
44.TF16	T SIMPLES 1” LATÃO	64	14,0
44.TF20	T SIMPLES 1.1/4” LATÃO	76	16,0
44.TF24	T SIMPLES 1.1/2” LATÃO	81	16,0
44.TF32	T SIMPLES 2” LATÃO	102	20,0
44.TF48	T SIMPLES 3” LATÃO	154	27,0